橋まくらぎ固定金具

橋まくらぎに穴空け加工が不要で取付けが可能です

Significant benefit

- まくらぎ長手方向の位置調整が可能な為、タイプレートとの離隔確保に有効です。
- 広い面積で固定することでまくらぎの摩滅を低減します。
- リーフスプリング機構を採用することで陥没緩みを低減します。
- 現地調査の手間を低減します。

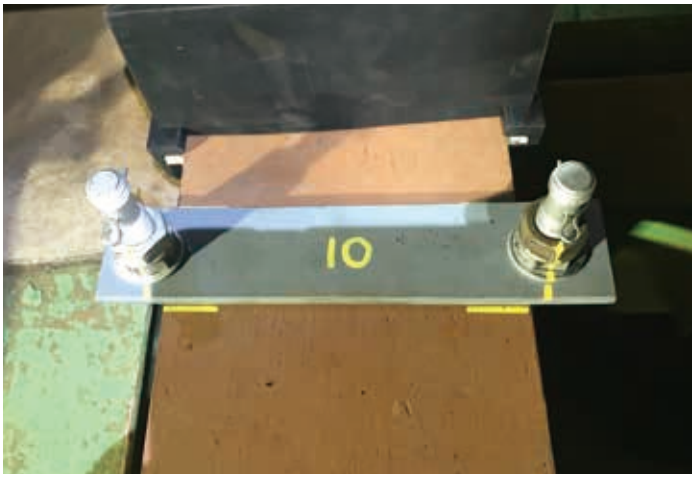

部品構成

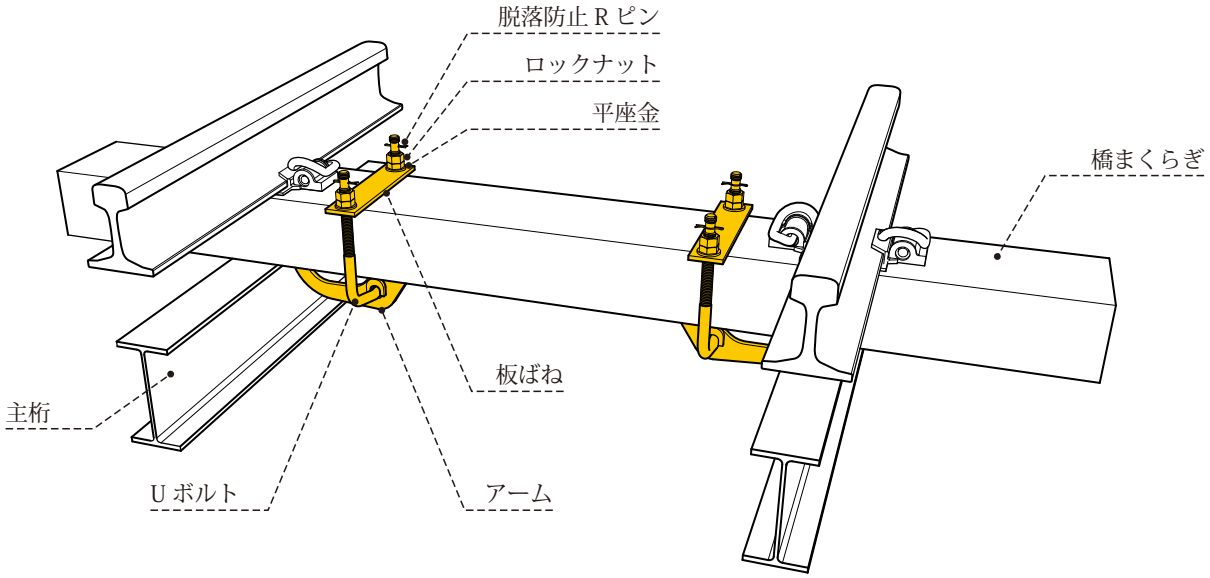

据付図

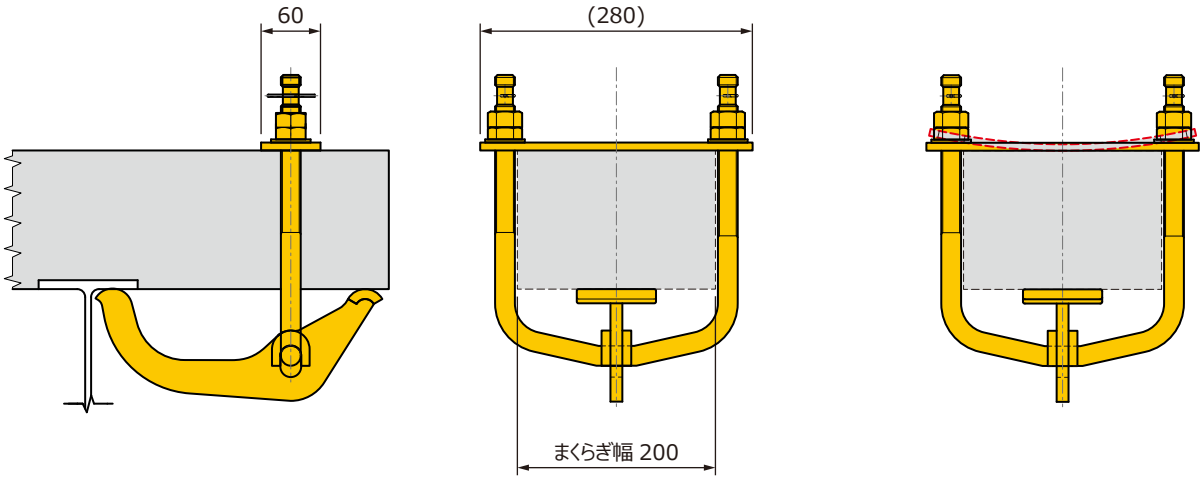

落下防止機構

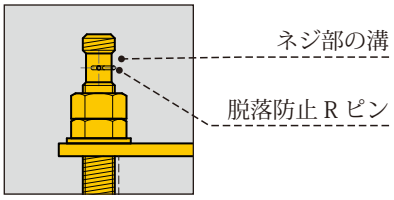

ネジ部の溝と脱落防止Rピンで
二重の脱落防止対策です。

締結状態の確認

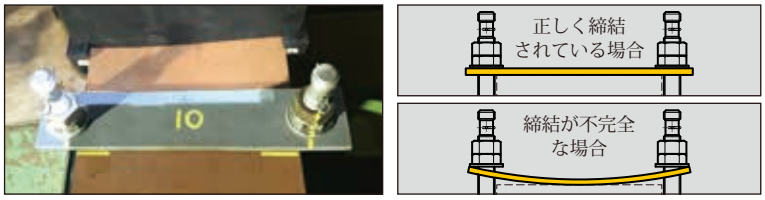

締結されている場合、板ばねが直線状態になります。
締結が不完全な箇所は、板ばねが湾曲状態になります。

鉄道保安装置総合メーカー
林総事株式会社
〒143-0012　東京都大田区大森東 5 丁目 12 番 14 号
(JR) 057-3344 / TEL：03-3762-8451（代表）/ FAX：03-3762-8454
e-mail：info@hayashisoji.com　http://www.hayashisoji.com/

仕様、外観などは予告なく変更することがありますので、ご了承ください。